УЛЬТРАЗВУКОВИЙ ЗВОЛОЖУВАЧ

SP-10*

*-колір, c-блакитний, w-білий, b-чорний, r-червоний

БУДЬ ЛАСКА, ПРОЧИТАЙТЕ І ЗБЕРЕЖІТЬ ВСІ ІНСТРУКЦІЇ

Важливі вказівки з безпеки

● Перед використанням приладу прочитайте повністю інструкцію з використання і зберігайте її в надійному місці для подальшого використання.

● Увага - Використовуйте зволожувач лише у приміщенні і в рамках зазначених технічних даних. Неправильне використання може бути небезпечним для здоров'я і може привести до критичних травм.

● Підключайте пристрій тільки до джерел змінного струму, з напругою згідно з вказаною на етикетці.

● Діти не можуть усвідомити небезпеку, пов'язану із використанням електричних приладів. З цієї причини завжди контролюйте дітей, коли вони знаходяться поруч із зволожувачем .

● Ніколи не користуйтеся приладом, якщо є які-небудь ушкодження приладу або кабелю, після появи несправності, після того, як прилад впустили чи нанесли йому ушкодження яким-небудь іншим способом.

● Ремонт електроприладів повинен бути виконаний кваліфікованими сервісними інженерами. Неправильно виконані ремонтні роботи можуть становити серйозну небезпеку для користувача.

● Помістіть зволожувач на суху, рівну поверхню.

● Не ставте прилад безпосередньо на підлогу або поряд з опалювальними приладами.

● Якщо туман вступає в контакт з підлогою до випаровування, поверхня підлоги може пошкодитися. Виробник не несе жодної відповідальності за нанесену шкоду у разі неправильного розміщення пристрою.

● Апарат повинен бути розміщений на підвищенні, наприклад, на столі, на комоді і т.д.

● Встановлюйте прилад там, де мала ймовірність того, що він впаде .

● Завжди вимикайте прилад, коли він не використовується.

● Зволожувач працює тільки тоді, коли він повністю зібраний.

● **ЗАВЖДИ** відключайте прилад перед зняттям / наповненням / спорожненням баку для води, перед чищенням / обслуговуванням, збіркою / розбіркою окремих частин і перед переміщенням приладу .

● Не торкайтеся води в основі приладу під час його роботи через високочастотні коливання у воді.

● Не прокладайте кабелі живлення під килимами, і не прикривайте їх маленькими килимками. Прокладайте шнур так, щоб через нього неможливо було спіткнутися.

● Ніколи не тягніть вилку з розетки за кабель або мокрими руками.

● Не використовуйте прилад у приміщеннях, де присутні горючі гази або їх випари.

● Не піддавайте пристрій впливу дощу, не встановлюйте біля води, у ванній кімнаті, у пральні або інших вологих місцях.

● Даний пристрій повинен використовуватися у вертикальному положенні.

● Не допускайте потрапляння сторонніх предметів до вентиляційного або випускного отвору, оскільки це може призвести до ураження електричним струмом або пошкодження приладу. Не перекривайте отвори для випуску або прийому повітря .

● Не допускайте потрапляння води в отвори для виходу туману з приладу.

● Даний пристрій має поляризовану вилку (один контакт ширше іншого). Щоб зменшити ризик ураження електричним струмом, ця вилка призначена для введення в поляризовану розетку тільки одним способом. Якщо вилка не входить повністю в розетку, переверніть її. Якщо вона все ще не входить в розетку, зверніться до кваліфікованого електрика. **НЕ НАМАГАЙТЕСЯ** оминути цю міру безпеки.

● Вільна посадка між штекером (гніздо) і електричною розеткою може привести до перегрівання і пошкодження вилки. Зверніться до кваліфікованого електрика для заміни зламаного або зношеного гнізда.

● Не сідайте, не ставайте на пристрій і не ставте на нього важкі предмети.

● Не занурюйте корпус у воду або інші рідини.

● Відключіть живлення перед обслуговуванням.

● Особам, які не ознайомлені з інструкцією із застосування, а також дітям та особам, що знаходяться під впливом ліків, алкоголю або наркотиків, не дозволяється експлуатувати прилад, або допускається тільки вмикання приладу, або допускається використання приладу при спостереженні інших осіб.

● Використання добавок до води, таких як парфумерні / ефірні масла, віддушки, кондиціонери для води і т.д. шкодить матеріалу, з якого виготовлено корпус бака і, як наслідок, весь пристрій може бути пошкоджено, а гарантія виробника – втрачена

● Примітка: Ані люди, ані тварини не можуть чути високочастотні вібрації.

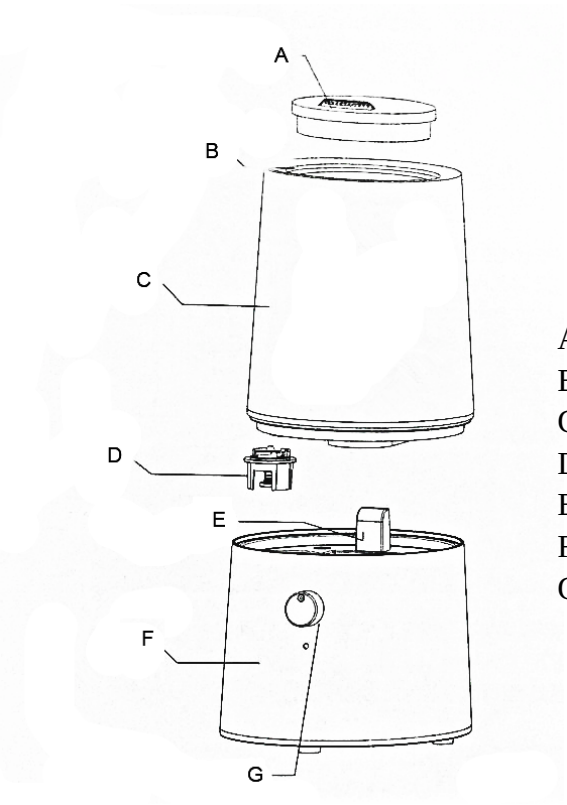

ОПИС ПРИЛАДУ

A - Отвір виходу туману
B - Основа отвору виходу туману
C - Водний бак
D - Кришка водного баку
E - Вихід повітря - Через нього не можна додавати воду
F - Основа
G - Кнопка

ЧИЩЕННЯ / ДОГЛЯД

Завжди вимикайте пристрій перед видаленням води. Не торкайтеся води в основі під час роботи пристрою!

Обережно: ризик ураження електричним струмом або пошкодження продукту!

● Вимкніть пристрій і від'єднайте його від розетки перед очищенням.

● Очищуйте резервуар для води і основу регулярно. Використовуйте тільки воду, без миючих засобів.

Технічні дані

Електрична напруга	220Вольт/50Герц
Споживана потужність до	28Ват
Вихід вологості до	280мл/год
Підходить для кімнат площею	30 $м^2$
Розміри (довжина*ширина*висота)	167*167*250мм
Вага (пустий), нетто	0,8 кг

УСУНЕННЯ НЕСПРАВНОСТЕЙ

Проблема	Можлива причина	Що робити
Пристрій не працює	Кабель живлення не підключений	Підключіть кабель живлення
	Немає води в баку (пустий)	Залийте в бак воду і почекайте 10 хвилин.
Немає виходу туману	Пристрій потребує очищення	Видаліть накип в основі для води
Слабкий вихід туману	Температура води занадто низька	Встановити вихід туману на максимальний показник, через 15 хвилин зволожувач буде працювати належним чином знову.
	Мінеральний осад на мембрані	Очистіть мембрану за допомогою щіточки

ПРАВИЛА УТІЛІЗАЦІЇ

Після закінчення терміну служби, прилад повинен піддаватися утилізації відповідно до норм, правил і засобів, що діють в місці утилізації.

ЗБЕРІГАННЯ ВИРОБУ

Якщо виріб не використовується протягом тривалого періоду, його потрібно очистити і повністю осушити. Зберігайте виріб в оригінальній упаковці в сухому прохолодному місці.

ІНФОРМАЦІЯ ПРО ПІДТВЕРДЖЕННЯ ВІДПОВІДНОСТІ ПРОДУКТУ

Вироби відповідають вимогам Технічного Регламенту Обмеження Використання деяких Небезпечних речовин в електричному та електронному обладнанні (ТР ОВНР).

Вміст небезпечних речовин у випадках, не обумовлених Додатку №ТР ОВНР:

1. Свинець (PЬ) - не перевищує 0.1% ваги речовини або в концентрації до 1000 мільйонних часток;
2. Кадмій (Cd) - не перевищує 0.1% ваги речовини або в концентрації до 100 мільйонних часток;
3. Ртуть (Hg) - не перевищує 0.1% ваги речовини або в концентрації до 1000 мільйонних часток;
4. Шестивалентний хром (Cr6+)- не перевищує 0.1% ваги речовини або в концентрації до 1000 мільйонних часток;
5. Полібромбіфеноли (PBB) - не перевищує 0.1% ваги речовини або в концентрації до 1000 мільйонних часток;
6. Полібромдіфінолові ефіри (PBDE) - не перевищує 0.1% ваги речовини або в концентрації до 1000 мільйонних часток;

Зволожувачі відповідають вимогам Технічного Регламенту електромагнітної сумісності обладнання (затвердженому постановою Кабінету Міністрів України від 29 липня 2009р. № 785) та вимогам Технічного Регламенту низьковольтного електричного обладнання (затвердженому постановою Кабінету Міністрів України від 29 жовтня 2009р. №1149). Декларацію про відповідність можна знайти на сайтах: www.neoclima.ua, www.optim.ua у розділі «Підтримка».

Виготовлено на замовлення ТМ «Neoclima», Велика Британія

Адреса потужностей виробництва: *«Шонгшан Рунал Електрік Ко.Лтд», Фуганг Ройд, Фуш Таун, Шонгшан, Гуандонг, Китайська Народна Республіка*

Уповноважений Представник в Україні
ТОВ «ТК «ОПТІМ» Україна, 03680 м. Київ, вул. Пшенична, 9
тел.: (044) 406-40-46
факс: (044) 406-40-45

Тел. гарячої лінії: 0-800-50-70-25 (безкоштовно зі стаціонарних телефонів, в межах України).

Будь-яку додаткову інформацію про сервіс Ви можете отримати на сайті www.optim.ua

Термін служби 5 років від дати виробництва.
Дата вироблення вказана на виробі.